Oberstein Zenturio
Service Fee (On Farm): Contact For Fee
Service Fee (Drive By): Contact For Fee
Sire: Inca Drambuie
Dam: Oak Ridge Ultima
Breed Type: Huacaya
Colour: True Black (Solid Colour)
Registered With: AAA, AZVD
Blood Lineage: Inca Drambuie
Date of Birth: 14th June 2020

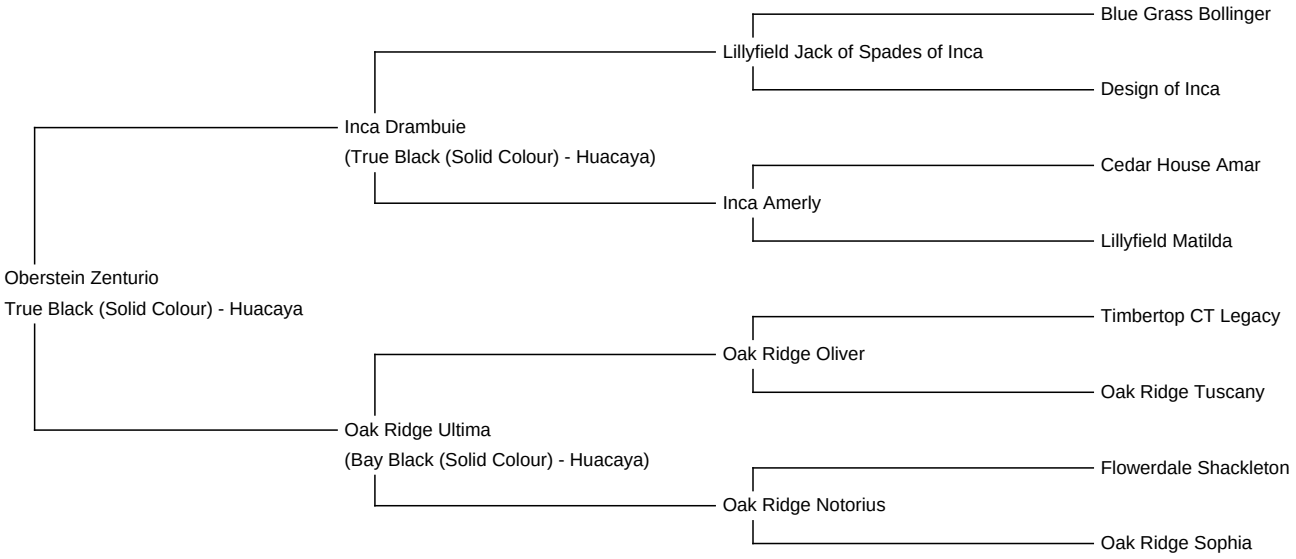

Diameter (Micron) of first fleece sample: 14.90µ

Fleece: (3rd)

19.80µ SD 4.00µ CV 20.20% % Over 30 Microns(µ) 1.30% Curvature 34.50 deg/mm Staple Length 120 mm

(taken on 17th April 2023 at 2 Years and 10 Months of age)

Fibre Testing Authority: Art of Fibre

Description:

!! Neuer Deckhengst !!
Mit Oberstein Zenturio begrüßen wir neue Genetik der Extraklasse bei uns auf dem Hof. Er ist ein extrem typvoller Sohn des bekannten und in Europa renommiertern Inca Drambuie in tollem true black. Auch mütterlicherseits bringt er durch OakRidge Ultima beste Genetik mit. Von beiden Eltern hat er seine tolle Bewollung und seinen grandiosen Kopf bekommen. Gleich mit dem ersten Nachkommen hat er bewiesen das er diesen Typ auch konsequent weitervererbt. Seine Faser ist sehr fein und besticht vor allem durch einen tollen Glanz. Hervorzuheben ist auch seine Dichte, die mit 76 Follikeln pro sq/mm richtig gut ist!
Das beste daran: er ist auch genotypisch true black getestest (EEa2a3), gibt somit ausschließlich schwarze Allele ohne Aufhellung weiter und hat also selbst mit weißen Stuten eine eingebaute Farbgarantie.

Update 2024: Auf der großen Fleece-Show der AAA im August 2024 konnte sich Zenturio erneut zum Reserve Colour Champion küren - und das mit sagenhaften 81 Punkten und einem tollen Richter-Kommentar von Wade Gease: ?Wow, I?m so impressed with the amount of fleece [2042 gr] being produced at such a high level.?

Prizes Won:

2021: Jr. Reserve Colour Champion black / NAS on tour

2022: 1. Platz und Colour Champion black / Int. Vlies-Show AAA

2023: 1. Platz und Reserve Colour Champion black / Vlies-Show World Alpaca Expo Graz

2024: 1. Platz und Reserve Colour Champion black / Vlies-Show AAA

Zenturio

true-to-type head

fleece