Lightning Allegra
Price: N/A with female cria at foot (SOLD)
Sire: AV BENZ Grigio
Dam: Lightning Peruvian Akira
Type: Pregnant Female (Pregnant)
Breed Type: Huacaya
Colour: Dark Grey
Registered With: AZVD
Blood Lineage: Snowmass Independence, Greenst
Date of Birth: 30th June 2020

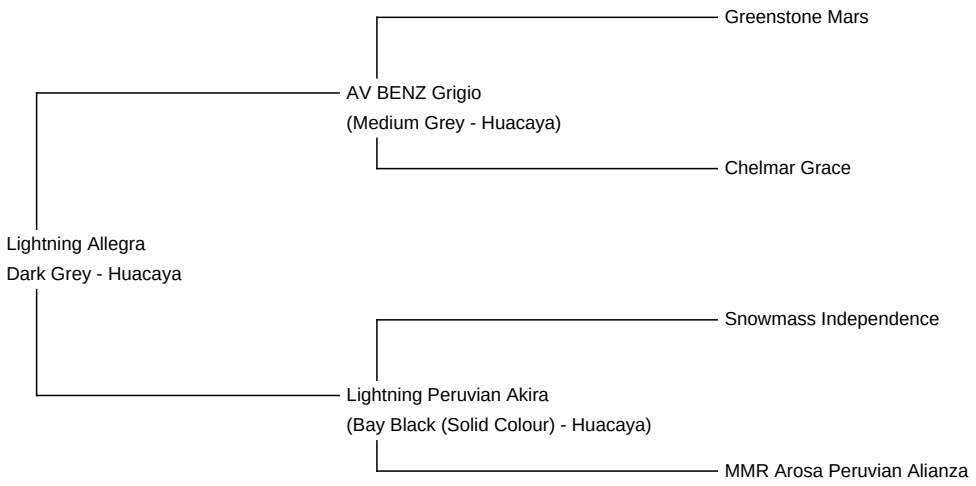

Diameter (Micron) of first fleece sample: 14.40µ

Fleece: (5th)

18.00µ SD 3.60µ CV 20.10% % Over 30 Microns(µ) 0.40% SF 17.40µ Curvature 54.70 deg/mm Staple Length 55 mm

(taken on 15th May 2025 at 4 Years and 11 Months of age)

Fibre Testing Authority: Das AZVD FASERLABOR

Description:

Allegra ist eine wunderschöne, großgewachsene Stute in silbergrau, die durch außergewöhnliche, langlebige Feinheit besticht. Im aktuell 5. Vlies hält sie noch unglaubliche 18.0 Mikron und war damit das feinste graue, erwachsene Tier aller 4-stelligen Fasertestungen des AZVD. Ein Blick auf die unten aufgeführten Faserwerte, die auch tolle Gleichmäßigkeit und Kräuselung zeigen reicht, aber auch ihr Stammbaum lässt keine Wünsche offen. Allegra kann damit mit den allerbesten weißen Tieren mithalten!
On-top hat sie ein wunderschönes Stutfohlen von unserem mehrfachen Colour-Champion in true black, Oberstein Zenturio, bei Fuß, der zusätzlich Dichte und Faserlänge hinzugefügt hat. Wie Allegra ist auch sie perfekt proportioniert und hat einen tollen Körperbau. Mit nur 3 Monaten hat sie aktuell bereits fast 25 kg und zeigte bei der Fohlenschur neben toller Feinheit auch Dichte und zeigt nun geschoren ihr wunderschönes, einheitliches dark silver grey.
Auch die weiteren Vorfahren (Vater Zenturio, 20 Mikron im 5. Vlies und Oma Akira 20 Mikron im 8. Vlies) halten die Feinheit wie ein Urwerk. Mit den Großvätern Greenstone Mars + Snowmass Independence haben die beiden weitere bewährte Spitzengenetin im petto - eine absolut einmalige Chance!
Abgabe durch unsere berufliche bedingte Herdenverkleinerung und nur im Paket mit ihrer Freundin Lightning Bina und

Stutfohlen.

Prizes Won:

1. Platz Stuten grau >36M, AZVD Fasershow 2025

Name of covering male: Oberstein Zenturio (True Black)
Last Mating Date: 26th July 2025
Estimated Date Cria Due (Pregnant Female): 26th June 2026

Number of Crias bred from female: 2

Sire of Cria at Foot: Oberstein Zenturio (True Black)
Date of Birth of Cria at Foot: 20th May 2025
Current Age of Cria at Foot: 30 Weeks and 2 Days

Allegra und Fohlen

Fohlen Amira

Amira nach der Fohlenschur