OFA Appaloosa Jaden

Price: Either
Sire: OFA Calimero
Dam: WA Jasmin
Type: Stud Male (Proven Stud)
Breed Type: Huacaya
Colour: Appaloosa
Registered With: AZVD
Blood Lineage: Amboseli
Date of Birth: 13th August 2020

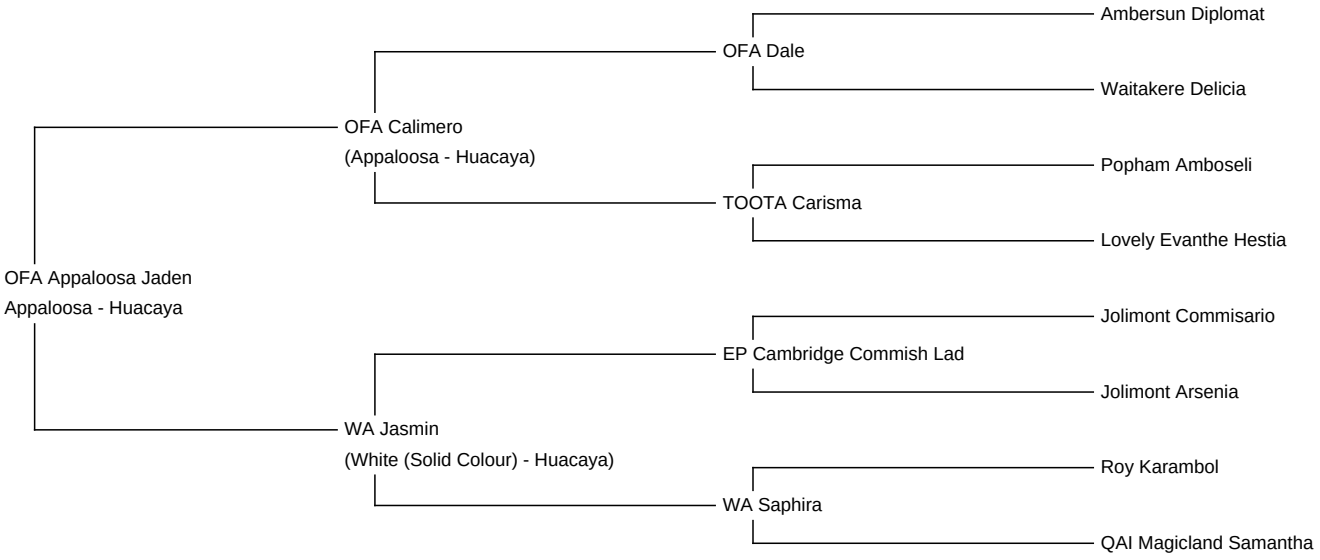

Diameter (Micron) of first fleece sample: 17.00µ

Fleece: (2nd)

16.10µ SD 3.90µ CV 20.50% % Over 30 Microns(µ) 0.50% Curvature 50.00 deg/mm

(taken on 24th January 2022 at 1 Year and 5 Months of age)

Fibre Testing Authority: Art of Fibre

Description:

Leopard Appaloosa in der Farbe beige mit fawn farbenen Punkten. Durchweg gleichmäßig bis zu den Beinen gepunktet. Etwas grau an den Ohren und ein Vorderbein. Es ist sehr soft, gut strukturiert mit einem schönen Crimp.

Sein Vater, Leopard Appaloosa Calimero vererbt mit hoher Quote sein Leopard Appaloosa Gen. Er selbst hat immer noch sehr gute Vlieswerte mit 21 Micron und einen Comfortfaktor von 96,4 % für einen Leopard Appaloosa. Leopard Jaden ist für die Appaloosa Zucht ein Gewinn.

Wir möchten uns zukünftig ausschließlich auf unsere Grau-Zucht konzentrieren und trennen uns daher von unseren Appaloosern.

Prizes Won:

Keine Teilnahme

Alpaca Photo 1

Alpaca Photo 2