QAI Luci

Price: €3,000.00 This price is NOT inclusive of sales tax which needs to be added.

Sire: QAI Colo Colo's Pride

Dam: QAI Sarita

Type: Female

Breed Type: Huacaya

Colour: White (Solid Colour)

Blood Lineage: QAI

Date of Birth: 31st July 2016

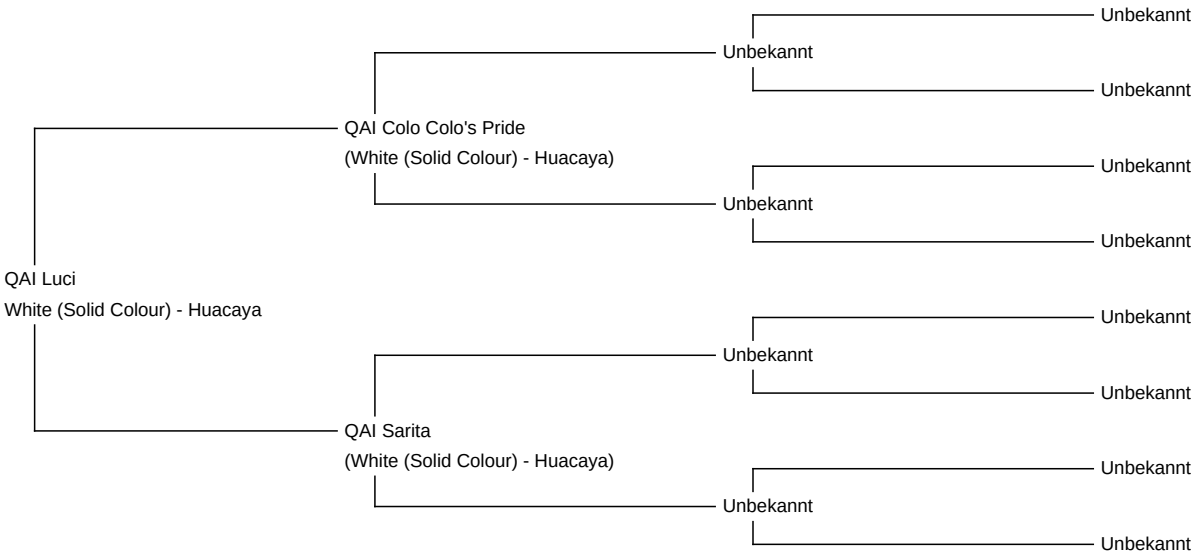

Diameter (Micron) of first fleece sample: 20.60µ

Fleece: (9th)

28.00µ SD 6.30µ CV 22.50% % Over 30 Microns(µ) 27.80% SF 27.60µ Curvature 29.70 deg/mm Staple Length 70 mm

Yield 2.15 Kg/Year

(taken on 8th July 2025 at 9 Years of age)

Fibre Testing Authority: Alpakotela Lab

Description:

Huacaya Stute im besten Alter, um mit der Zucht zu beginnen. Luci ist wie alle unsere Alpakas, die im möglichen Alter für eine Zuchteignungsprüfung sind, getestet und Kategorie A. Ihre Mutter ist die Stammstute QAI Sarita und ihr Vater der bekannte Hengst QAI Colo Colo's Pride. Sie hat jedes Jahr ein super Schergewicht und zeigt gleichmäßige Fasereigenschaften. Wir könnten uns auch vorstellen sie tragend zu verkaufen.

Alpaca Photo 1

Alpaca Photo 2

Alpaca Photo 3