ALSU Ida
Price: Price on Application
Sire: QAI Dante
Dam: QAI Alba Light
Type: Female
Breed Type: Suri
Colour: White (Solid Colour)
Registered With: AZVD
Blood Lineage: QAI
Date of Birth: 7th April 2017

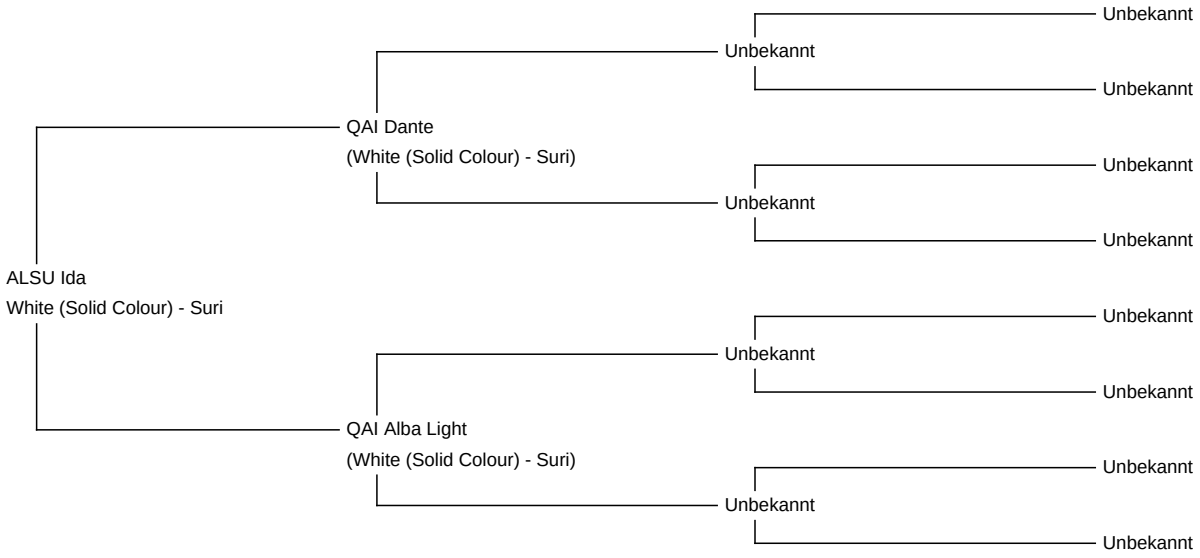

Diameter (Micron) of first fleece sample: 18.40µ

Fleece: (8th)

25.00µ SD 5.30µ CV 21.20% % Over 30 Microns(µ) 15.00% SF 24.40µ Curvature 15.40 deg/mm Staple Length 85 mm

Yield 1.96 Kg/Year

(taken on 8th July 2025 at 8 Years and 3 Months of age)

Fibre Testing Authority: Alpakotela Lab

Description:

Suri Stute im besten Alter um mit der Zucht zu beginnen. Tina ist wie alle unsere Alpakas, die im möglichen Alter für eine Zuchteignungsprüfung sind, getestet und Kategorie A. Ihre Mutter ist die Stammstute QAI Alba Light und ihr Vater der bekannte Hengst QAI Dante. Sie hat jedes Jahr ein super Schergewicht und zeigt gleichmäßige Fasereigenschaften. Wir könnten uns auch vorstellen sie tragend zu verkaufen.

Alpaca Photo 1

Alpaca Photo 2