ALSU Tina
Price: Price on Application
Sire: QAI Dante
Dam: QAI Wara
Type: Female
Breed Type: Suri
Colour: White
Registered With: AZVD
Blood Lineage: ALSU
Date of Birth: 3rd March 2017

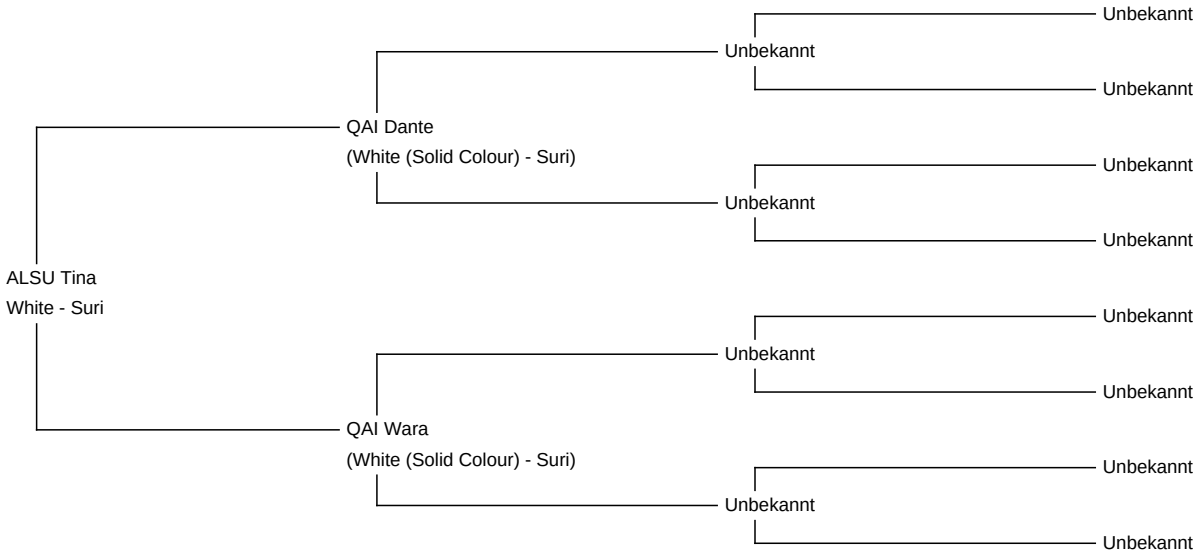

Diameter (Micron) of first fleece sample: 20.40µ

Fleece: (8th)

20.40µ SD 4.30µ CV 21.30% % Over 30 Microns(µ) 3.30% SF 19.90µ Curvature 14.60 deg/mm Staple Length 85 mm

Yield 1.80 Kg/Year

(taken on 8th July 2025 at 8 Years and 4 Months of age)

Fibre Testing Authority: Alpakotela Lab

Description:

Suri Stute im besten Alter um mit der Zucht zu beginnen. Tina ist wie alle unsere Alpakas, die im möglichen Alter für eine Zuchteignungsprüfung sind, getestet und Kategorie A. Ihre Mutter ist die Stammstute QAI Wara und ihr Vater der bekannte Hengst QAI Dante. Sie hat jedes Jahr ein super Schergewicht und zeigt gleichmäßige Fasereigenschaften. Wir könnten uns auch vorstellen sie tragend zu verkaufen

Alpaca Photo 1

Alpaca Photo 2

Alpaca Photo 3