SWS Silvercloud (RESERVIERT)

Price: €2,990.00 Sales tax is included in this price.

Sire: Ambersun Cumplido (100-Punkte-Hengst)

Dam: CL 08 Wild Angel

Type: Stud Male (Proven Stud)

Breed Type: Huacaya

Colour: Light Grey

Registered With: AaeV

Blood Lineage: Ambersun Cumplido

Date of Birth: 11th August 2013

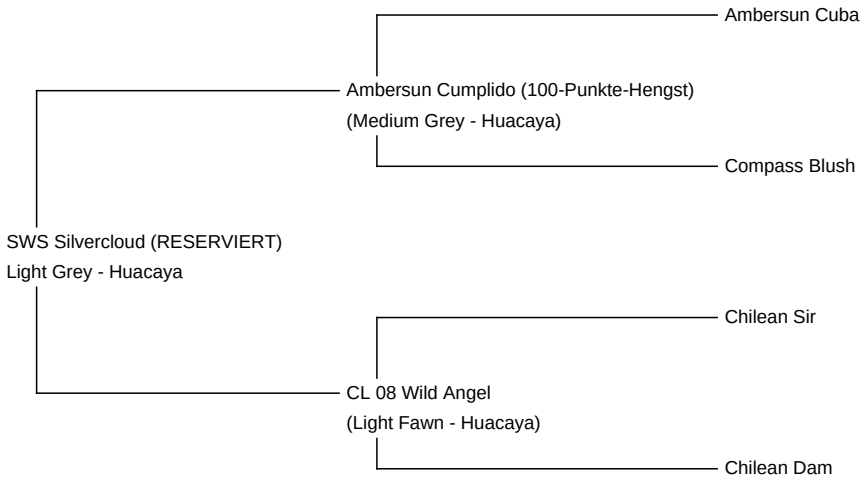

Diameter (Micron) of first fleece sample: 17.10µ

Fleece: (10th)

20.70µ SD 4.30µ CV 21.00% % Over 30 Microns(µ) 3.20% SF 20.10µ Curvature 44.80 deg/mm

(taken on 12th March 2022 at 8 Years and 7 Months of age)

Fibre Testing Authority: Art of Fibre

Description:

Wer einen sehr guten silbergrauen Deckhengst sucht, der nicht nur von beiden Elterteilen das seltene Gen der langanhaltenden extremen Feinheit mit auf dem Weg bekommen hat, sondern auch eine hohe Dichte sowie einen wunderschönen hochfrequenten Crimpstyle besitzt, aber auch körpermäßig mit seiner stolzen Ausstrahlung einiges zu bieten hat, der ist bei Silvercloud richtig.
Er ist der Sohn eines 100 Punkte - Hengstes und als solcher ein Traum in light silver grey mit nur ganz wenigen Spots (so, wie man es bei der Farbe Grau gern möchte, aber oft nicht erzielt).
Er ist ein typvoller hübscher Hengst mit kurzem Kopf, mit kräftigen Knochenbau und sehr schön dicht bewollt von der Nasenspitze bis hinunter zu den Zehen.
Seine softe Faser ist selbst jetzt nach 10 Jahren immer noch ein Traum. Er hat nach wie vor einen hochfrequenten Crimp, was sein Curvature-Wert selbst im 7. Lebensjahr mit 58,5 deg/mm noch beweist (für graue Tiere in diesem Alter relativ selten in DL).
Charakterlich ist er ein lieber Hengst, der sich ganz brav am Halfter führen lässt.
Mit solch einem Hengst macht züchten Spaß. Er hat uns in den letzten Jahren wunderschöne und auch hochwertige Fohlen geschenkt, wie z.B. unsere hochwertige SWS Jenny mit ultrafeinen 14 Micron und einem unglaublichen MC-Wert von 58,3 bereits im Babyvlies.

Doch nun können wir ihn aufgrund von Blutsverwandtschaft bei fast allen Stuten nicht mehr einsetzen, sodass wir uns freuen würden, wenn er mit seiner wertvollen Genetik in einer anderen neuen Herde noch einmal viel Gutes bewirken kann.

Prizes Won:

- nur 2x vorgestellt und 2x showprämiert

(detaillierte Angaben bei Nachfrage)

Silvercloud als Junghengst

Silvercloud als Deckhengst

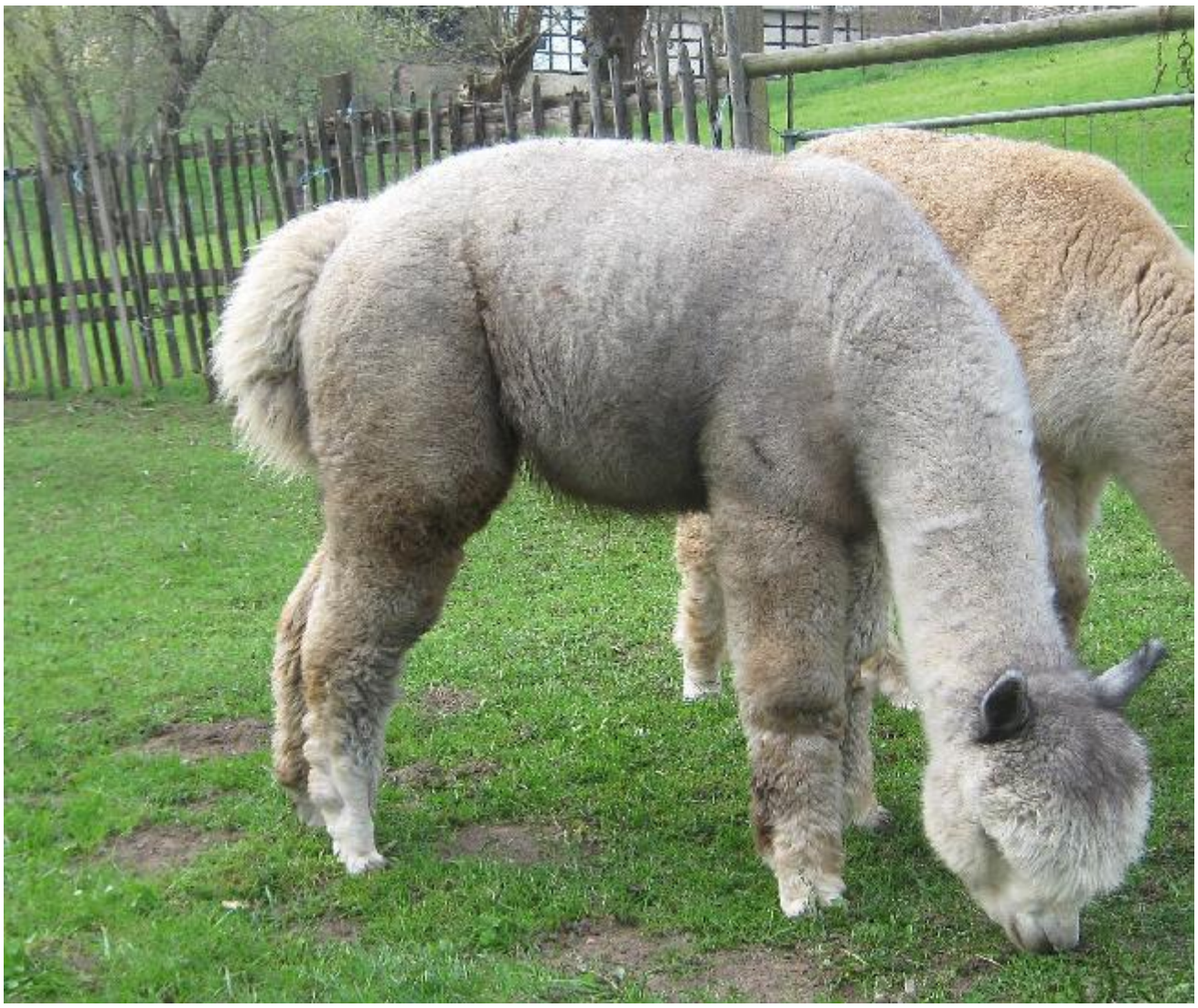
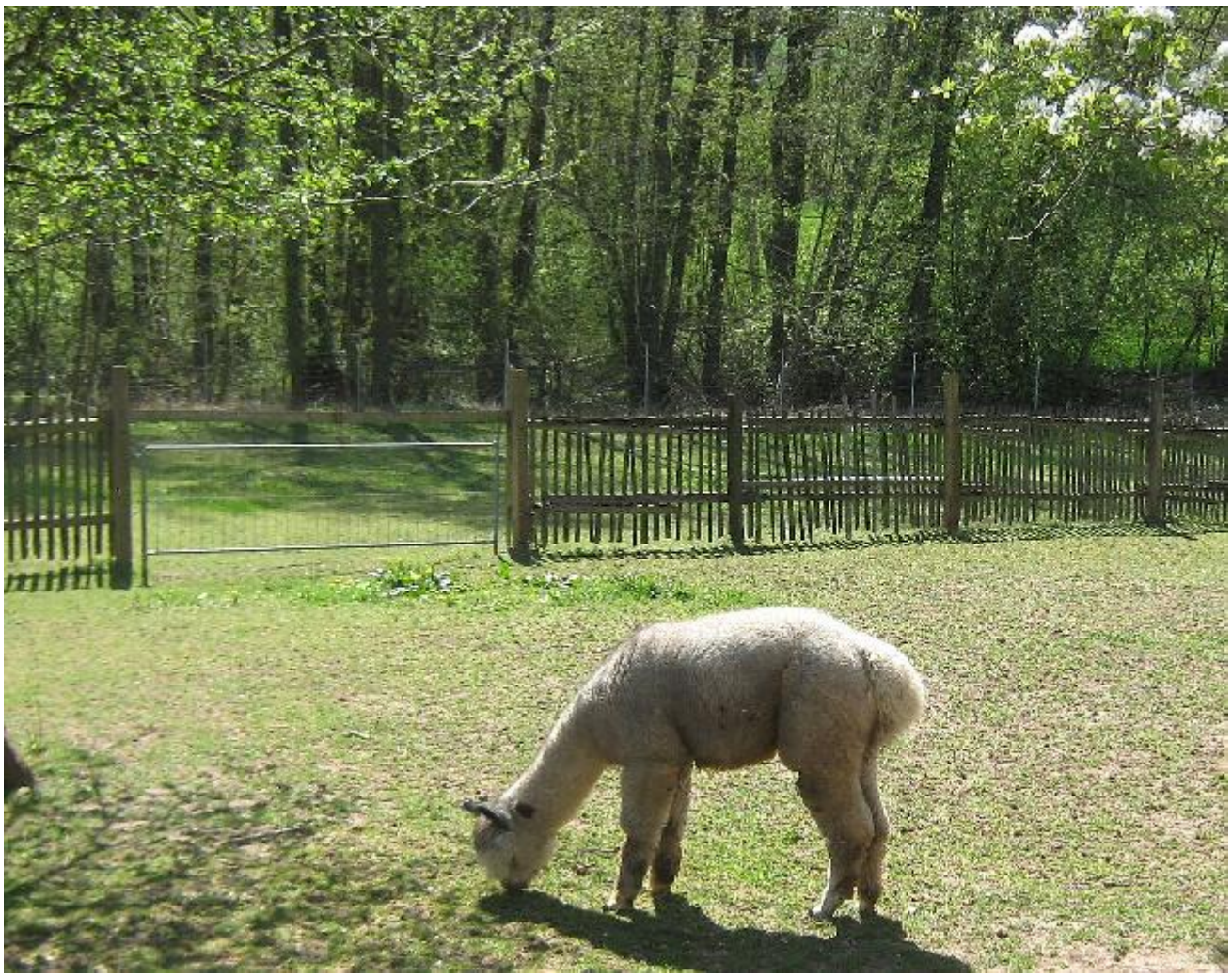
Silvercloud aktuell