SAO Bero

Price: €4,900.00 This price is NOT inclusive of sales tax which needs to be added.

Sire: OFA Dale

Dam: OFA Baccara

Type: Young Male (Intact)

Breed Type: Huacaya

Colour: Rose Grey

Registered With: AAeV

Blood Lineage: Jolimont Warrior

Date of Birth: 17th August 2021

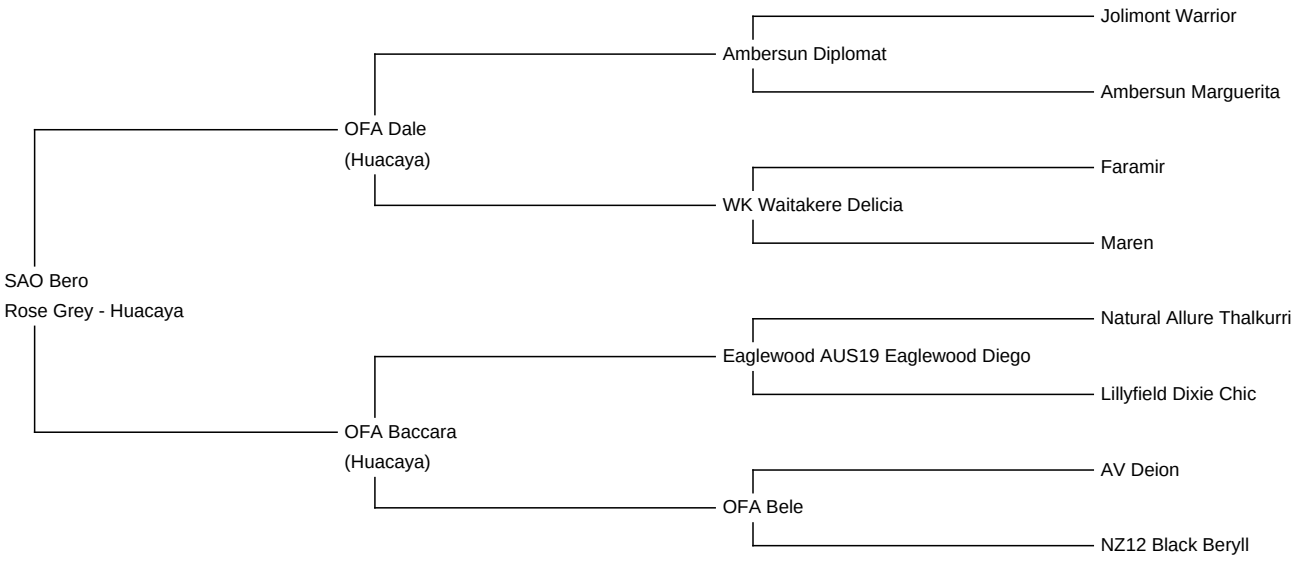

Diameter (Micron) of first fleece sample: 14.90µ

Fleece:

15.20µ SD 3.90µ Curvature 35.10 deg/mm Staple Length 115 mm

(taken on 29th May 2023 at 1 Year and 9 Months of age)

Fibre Testing Authority: Kunst aus Fasern

Description:

Ihr sucht Euren Deckhengst der Zukunft?
SAO Bero könnte es sein.
Er vereint top Blutlinien, die ein Garant für hochwertige Alpakas sind.

Bero ist ein Nachwuchshengst mit enormer Faserlänge, wahnsinns Crimp, mit ausgezeichneter Dichte bei gleichmäßiger feiner Faser. Seine Erscheinung entspricht jetzt bereits der eines absoluten Tophengstes. Exzellenter Knochenbau, korrekte Proportionen mit einer herausragenden Gesamtbewollung in roan.

In seinem Stammbaum finden sich neben den Eltern OFA Dale und OFA Baccara auch Eaglewood Diego, Waitakere Delicia, Ambersun Diplomat und andere top Tiere.
Seine top Qualität konnte Bero auf einigen Shows beweisen, wo er immer unter den top 2 landete und bei der Show

Paaren Glien sogar Reserve Color Champion 2024.

Mit SAO Bero habt Ihr die Möglichkeit einen Nachzuchthengst der absoluten Elite zu erwerben. Bis Ende Mai kann Bero in vollem Vlies begutachtet werden.
Faserwerte auf Anfrage.
Herdbuchprüfung ist erfolgt. Champion 2024.
Seine Mutter OFA Baccara wurde ebenfalls Color Champion der Herdbuch Tour 2024.

Halfterführiges Wandertier.

Prizes Won:

Reserve Color Champion 2024 Paaren Glien.

1. Platz Paaren Glien 2024.

2. Platz Paaren Glien 2023.

1. Platz Alsfeld 2023.

Color Champion Herdbuch 2024.

Alpaca Photo 1

Alpaca Photo 2

Alpaca Photo 3